

DETALHE " A "
DN 6"

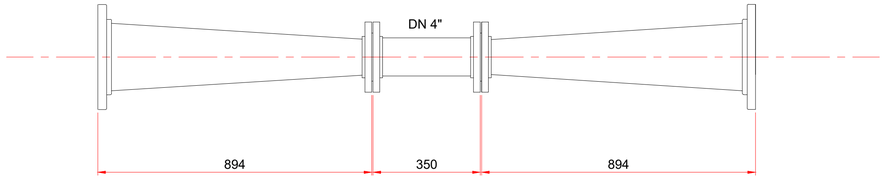

DETALHE " B "
DN 8" X 4"

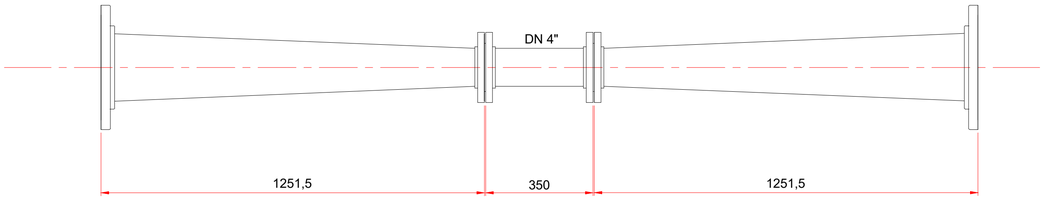

DETALHE " C "
DN 10" X 4"

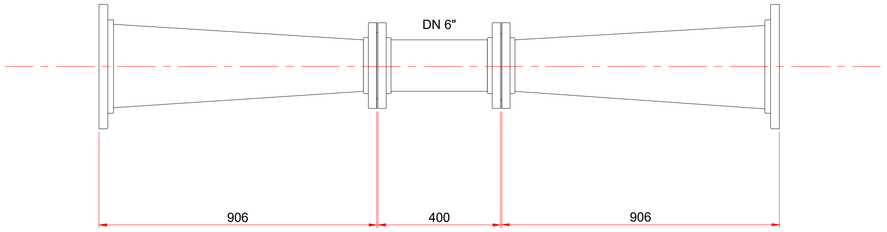

DETALHE " D "
DN 10" X 6"

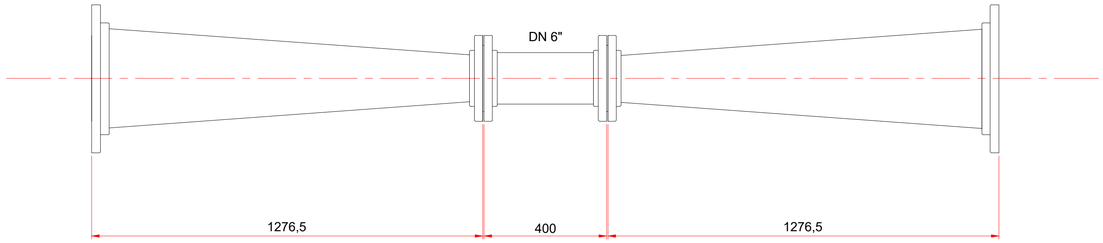

DETALHE " E "
DN 12" X 6"

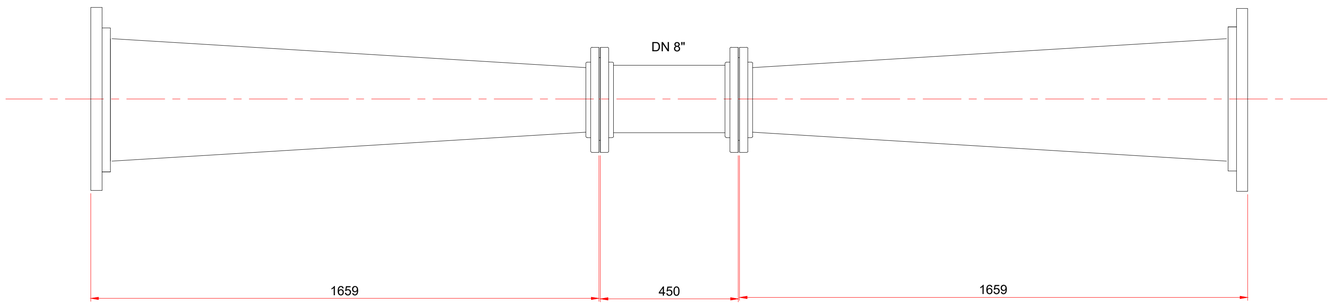

DETALHE " F "
DN 16" X 8"

LINHA	TAG ENGENHARIA	FIT	DN	DET.	DESENHO REFERÊNCIA
OL-06-01	6"-HC-6000-1340-Bc	12500	6"	A	DE-4400.12-6903-200-R1N-004
	6"-HC-6000-1340-Bc	12141	6"	A	DE-4400.12-6903-200-R1N-008
	6"-HC-6000-1340-Bc	12141	6"	NOTA 06	DE-4400.12-6903-200-R1N-008
OL-06-02	6"-HC-6000-1341-Bc	12501	6"	A	DE-4400.12-6903-200-R1N-004
	6"-HC-6000-1341-Bc	12143	6"	A	DE-4400.12-6903-200-R1N-010
	6"-HC-6000-1341-Bc	12143	6"	NOTA 06	DE-4400.12-6903-200-R1N-008
OL-08-01	8"-OC-6000-1040-Bc	12322	8" x 4"	B	DE-4400.12-6903-200-R1N-003
	8"-OC-6000-1320-Bc	12323	8" x 4"	B	DE-4400.12-6903-200-R1N-010
	8"-OC-6000-1320-Bc	12505	8" x 4"	B	DE-4400.12-6903-200-R1N-011
OL-08-02	8"-OC-6000-1070-Bc	12324	8" x 4"	B	DE-4400.12-6903-200-R1N-009
	8"-OC-6000-1070-Ba	12325	8" x 4"	B	DE-4400.12-6903-200-R1N-010
OL-08-03	8"-HC-6000-1318-Bc	12160	8" x 4"	B	DE-4400.12-6903-200-R1N-010
	8"-HC-6000-1318-Bc	12160	8" x 4"	NOTA 06	DE-4400.12-6903-200-R1N-008
	8"-HC-6000-1325-Bc	12502	8" x 4"	B	DE-4400.12-6903-200-R1N-004
OL-10-01	10"-DS-6000-1503-Ba	12130	10" x 4"	C	DE-4400.12-6903-200-R1N-005
	10"-DS-6000-1503-Ba	12135	10" x 4"	C	DE-4400.12-6903-200-R1N-012
OL-10-02	10"-DS-6000-1502-Ba	12134	10" x 6"	D	DE-4400.12-6903-200-R1N-008
	10"-DS-6000-1502-Ba	12134	10" x 6"	NOTA 06	DE-4400.12-6903-200-R1N-005
	10"-DS-6000-1502-Ba	12139	10" x 6"	D	DE-4400.12-6903-200-R1N-006
	10"-DS-6000-1502-Ba	12140	10" x 6"	D	DE-4400.12-6903-200-R1N-013
OL-10-03	10"-OC-6000-1031-Bc	12305	10" x 6"	D	DE-4400.12-6903-200-R1N-005
	10"-OC-6000-1030-Bc	12307	10" x 6"	D	DE-4400.12-6903-200-R1N-009
	10"-OC-6000-1020-Bc	12370	10" x 6"	D	DE-4400.12-6903-200-R1N-003
OL-10-04	10"-OC-6000-1013-Bc	12301	10" x 6"	D	DE-4400.12-6903-200-R1N-003
	10"-OC-6000-1028-Bc	12306	10" x 6"	D	DE-4400.12-6903-200-R1N-005
	10"-OC-6000-1029-Bc	12308	10" x 6"	D	DE-4400.12-6903-200-R1N-009
OL-10-05	10"-OC-6000-1438-Bc	12327	10" x 6"	D	DE-4400.12-6903-200-R1N-007
	10"-OC-6000-1438-Bc	12328	10" x 6"	D	DE-4400.12-6903-200-R1N-010
OL-12-01	12"-OC-6000-1606-Bc	12304	12" x 6"	E	DE-4400.12-6903-200-R1N-003
	12"-OC-6000-1501-Bc	12131	12" x 6"	E	DE-4400.12-6903-200-R1N-005
	12"-OC-6000-1501-Ba	12136	12" x 6"	E	DE-4400.12-6903-200-R1N-006
OL-12-02	10"-OC-6000-1017-Bc	12302	10" x 6"	D	DE-4400.12-6903-200-R1N-003
	12"-DS-6000-1501-Ba	12133	12" x 6"	E	DE-4400.12-6903-200-R1N-010
	12"-DS-6000-1501-Ba	12138	12" x 6"	E	DE-4400.12-6903-200-R1N-006
OL-16-02	12"-OC-6000-1001-Bc	12303	12" x 6"	E	DE-4400.12-6903-200-R1N-003
	16"-OC-6000-1502-Ba	12132	16" x 8"	F	DE-4400.12-6903-200-R1N-010
	16"-OC-6000-1502-Ba	12137	16" x 8"	F	DE-4400.12-6903-200-R1N-006

DOCUMENTOS DE REFERÊNCIA

1 - DE-4400.12-6000-944-R1N-001 - FLUXOGRAMA DE ENGENHARIA - TERMINAL NORTE.
2 - DE-4400.12-6000-944-R1N-002 - FLUXOGRAMA DE ENGENHARIA - TUBOVIA DE INTERLIGAÇÃO.
3 - DE-4400.12-6000-944-R1N-003 - FLUXOGRAMA DE ENGENHARIA - TUBOVIA DE INTERLIGAÇÃO.
4 - DE-4400.12-6000-944-R1N-004 - FLUXOGRAMA DE ENGENHARIA - TUBOVIA DE INTERLIGAÇÃO PIER LADO NORTE.
5 - DE-4400.12-6000-944-R1N-005 - FLUXOGRAMA DE ENGENHARIA - TUBOVIA DE INTERLIGAÇÃO PIER LADO SUL.
6 - DE-4400.12-6000-944-R1N-006 - FLUXOGRAMA DE ENGENHARIA - OCMAR.
7 - DE-4400.12-6000-944-R1N-007 - FLUXOGRAMA DE ENGENHARIA - TERMINAL SUL.
8 - DE-4400.12-6000-944-R1N-008 - FLUXOGRAMA DE ENGENHARIA - ADEQUAÇÃO PARA DIESEL S10.

DOCUMENTOS COMPLEMENTARES

1 - DE-4400.12-6903-200-R1N-001 - PLANTA DE TUBULAÇÃO GERAL.
2 - DE-4400.12-6903-200-R1N-003 - PLANTA DE TUBULAÇÃO - ÁREA 12 - TRAVESSIA NA AVENIDA B (OCMAR).
3 - DE-4400.12-6903-200-R1N-004 - PLANTA DE TUBULAÇÃO - TUBOVIA D/E - INTERLIGAÇÕES (PONTILHÃO).
4 - DE-4400.12-6903-200-R1N-005 - PLANTA DE TUBULAÇÃO - ENTRONCAMENTO DO PIER.
5 - DE-4400.12-6903-200-R1N-006 - PLANTA DE TUBULAÇÃO - TUBOVIA INTERNA SETOR SUL.
6 - DE-4400.12-6903-200-R1N-007 - PLANTA DE TUBULAÇÃO - INTERLIGAÇÃO LINHA OL-10-05.
7 - DE-4400.12-6903-200-R1N-008 - PLANTA DE TUBULAÇÃO - PIER NORTE E SUL.
8 - DE-4400.12-6903-200-R1N-009 - PLANTA DE TUBULAÇÃO - PIPE RACK (TERMINAL 1).
9 - DE-4400.12-6903-200-R1N-010 - PLANTA DE TUBULAÇÃO -ENTRONCAMENTO DO PIER - 02.
10 - DE-4400.12-6903-200-R1N-011 - PLANTA DE TUBULAÇÃO - TUBOVIA "B" - LADO CALDEIRAS.
11 - DE-4400.12-6903-200-R1N-012 - PLANTA DE TUBULAÇÃO - DETALHES B1/B2 - TERMINAL BR.
12 - DE-4400.12-6903-200-R1N-013 - PLANTA DE TUBULAÇÃO - TQS. 501/502/503/504 - DET. D - TERMINAL BR.

NOTAS GERAIS

1 - COTAS E DIMENSÕES EM MILÍMETROS, EXCETO INDICAÇÃO EM CONTRÁRIO.
2 - TODAS AS DIMENSÕES FORAM FORNECIDAS PELO FABRICANTE E INDICAM APENAS AS MEDIDAS DE FACE A FACE DAS REDUÇÕES DOS MEDIDORES NÃO FORAM INCLUÍDAS / CONSIDERADAS AS DIMENSÕES DAS JUNTAS.
3 - OS MATERIAIS DE TUBULAÇÃO CONSTAM NA LISTA DE MATERIAIS E CONFORME SPEC DEFINIDA NO FLUXOGRAMA DE ENGENHARIA.
4 - A FISCALIZAÇÃO DA TRANSPETRO DEVERÁ SER INFORMADA DE EVENTUAIS INTERFERÊNCIAS QUE VENHAM A OCORRER DURANTE O PROCESSO EXECUTIVO.
5 - MEDIDAS BASEADOS NO "KIT MEDIDOR DE VAZÃO DA CONAUT - CONTROLES AUTOMÁTICOS LTDA".
6 - INSTRUMENTO A SER RELOCADO.

LEGENDA

REV.	DESCRIÇÃO	DATA	EXEC.	VERIF.	APROV.
0	EMISSÃO ORIGINAL	23/10/2024	L.MATIAS	J.TAKEGUMA	H.NEILA

DE ACORDO COM A DI-1PBR-00337, AS INFORMAÇÕES DESTE DOCUMENTO SÃO DE PROPRIEDADE DA PETROBRAS, SENDO PROIBIDA A UTILIZAÇÃO FORA DA SUA FINALIDADE.
FORMULÁRIO PADRONIZADO PELA NORMA PETROBRAS N-381 - REV.M.

RAZÃO SOCIAL: RINA BRASIL SERVIÇOS TÉCNICOS LTDA
PROF.RESP.: HENRIQUE LINO LOPES NEILA — RUBRICA PROF.
Nº CONTRATO: 4600016549 — Nº CREA/CEA: 2024103705RJ
Nº INTERNA: — PROGRAMA/VERSÃO: AUTOCAD 2024

PETROBRAS — TP/DDT/ENGDT/PPL/DPL/DP2

CLIENTE: TP/DDT/ENGDT/PPL/GPP/GP2
PROGRAMA: ADEQUAÇÃO CCO SISTEMA DE MEDIÇÃO OPERACIONAL TERMINAL DE RIO GRANDE
ÁREA: UO-SUL/RS/TERIG
TÍTULO: DETALHES DOS MEDIDORES

AUTOCAD 2024	DESENHO	-
TPP-995	ESCALA: 1:10	FOLHA 01 de 01
INTERNA		

Nº DE-4400.12-6903-200-R1N-002

DETALHES DOS MEDIDORES DE VAZÃO

A1 - 841 x 594